Scharnier opliggende kaderconstructie

Technische Fiche

- Scharnier für **Stollenkonstruktionen aufschlagend**
- Mit integrierter **BLUMOTION** (mit Deaktivierung)
- Kompatibel mit bestehenden Montageplatten
- Ganzmetallscharnier, vernickelt
- Öffnungswinkel 95°
- Mit komfortabler Tiefenverstellung über Gewindeschnecke
- Mit Schließautomatik (Feder)
- Werkzeuglose Montage und Demontage der Türe am Korpus
- 3-dimensionale Frontverstellung (mit entsprechender Montageplatte)
- Bei **INSERTA** zusätzlich werkzeuglose Montage des Topfes

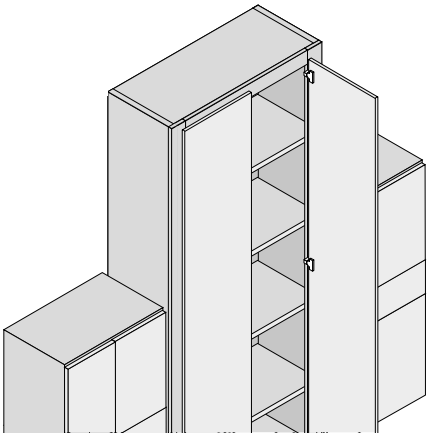

Bestellinformation

Aufschlagend	
INSERTA-Topf	Art.-Nr.
Stahltopf mit Feder	79B9990

Schraubtopf	
Stahltopf mit Feder	79B9950

Presstopf 40	MZM.0040
Stahltopf mit Feder	79B9980

Abdeckkappen		
Stahl		vernickelt
unbedruckt		70.1503
geprägt	Blum	70.1503.BP

Zubehör

Spanplattenschrauben für Topfmontage	
3.5 x 15 mm	609.1500
3.5 x 17 mm	609.1700

Topfabdeckkappe für Schraub- und Presstopf		
Stahl	vernickelt	70T3504

Scharnier opliggende kaderconstructie

Technische Fiche

Planung

Scharniermaße und Fugenberechnung bei Werkseinstellung (Montageplatte Distanz = 3 mm)

Türeinsprung bei vollem Öffnungswinkel

Aufschlagend

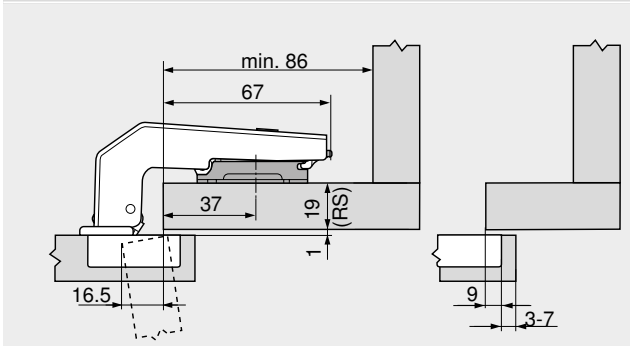

Rahmendicke RS	Montageplatten-Distanz
16 mm	6 mm
19 mm	3 mm
22 mm	0 mm

F Fuge

Mindestfuge (F) für Fronten mit Frontradius (R = 1 mm) bei Werkseinstellung

Topfbohrabstand	Frontdicke 16	18	19	20	22	24	26	28	29	30	31	32
3	0.2	0.3	0.4	0.5	0.8	1.0	1.5	1.9	Wir empfehlen einen Anschlagversuch			
4	0.2	0.3	0.4	0.5	0.7	1.0	1.4	1.8				
5	0.2	0.3	0.4	0.5	0.7	1.0	1.4	1.8				
6	0.2	0.3	0.4	0.5	0.7	1.0	1.4	1.8				
7	0.2	0.3	0.4	0.5	0.7	0.9	1.4	1.7				

Verstellung

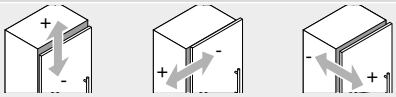

max. ± 3.0 mm
Siehe Montage-platten

± 2.5 mm

± 1.0 mm

Schraubmontage

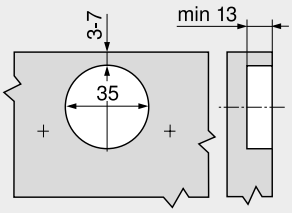

INSERTA-/Pressmontage

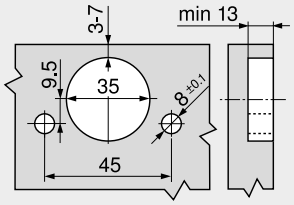
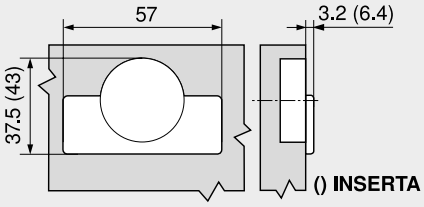
Topfmaße